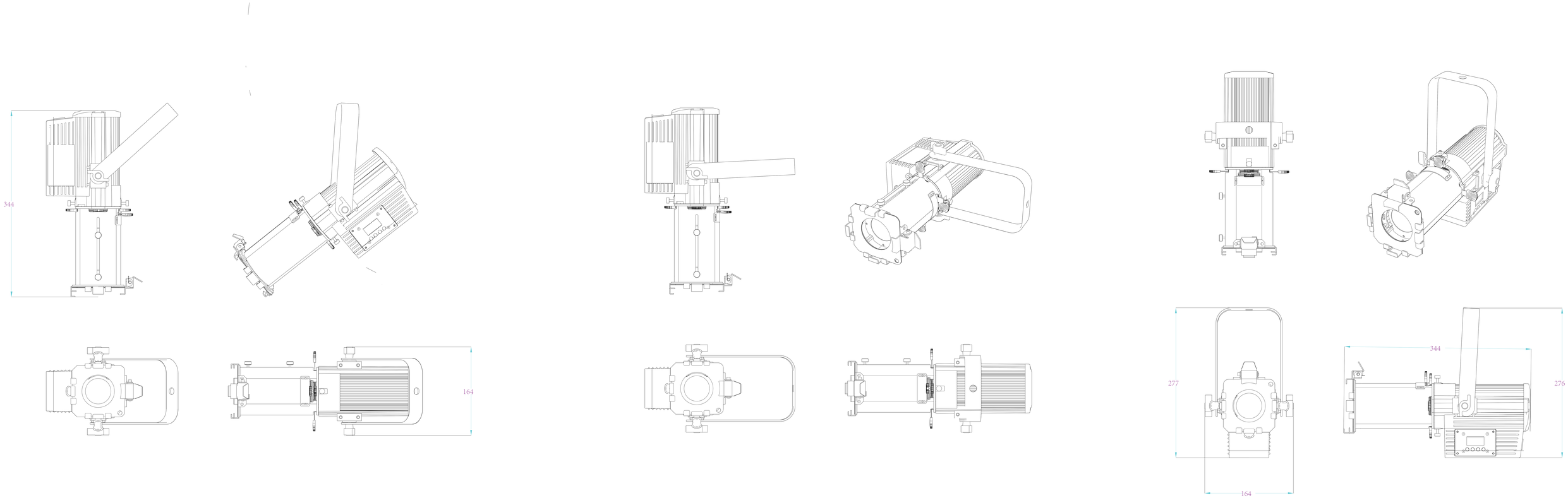
344
164
277
164
344
276