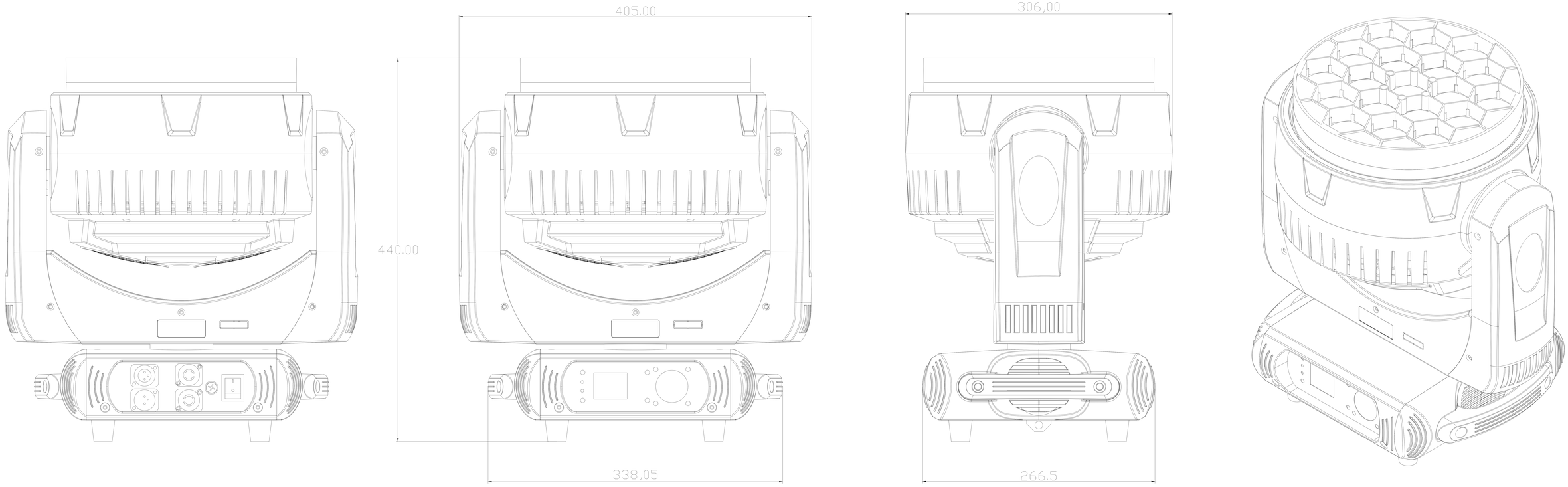
405.00
440.00
338,05
306,00
266.5

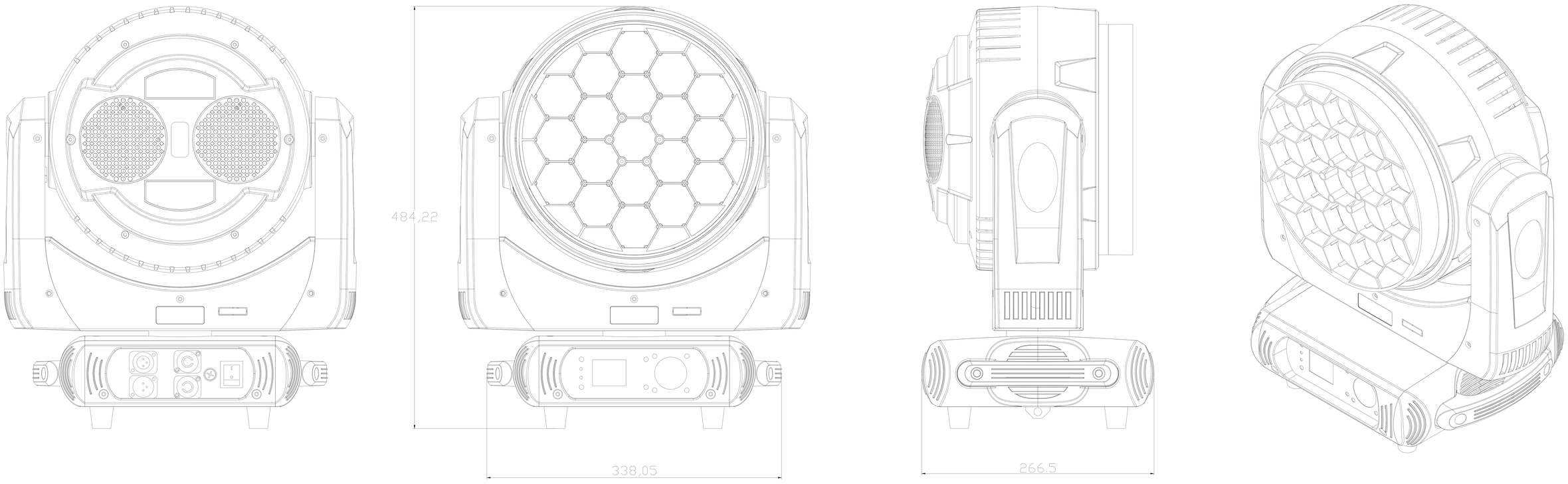
484,22
338,05
266.5